PREDMET:

Kontrola predného pevného podvozku WT-9 Dynamic.

TÝKA SA:

Nosná rúra prednej podvozkovej nohy: Všetky lietadlá WT-9 Dynamic vybavené pevným podvozkom a prednou podvozkovou nohou so zosilnením (originálne namontovaná alebo vymenená pri servise).

Horný úchyt prednej podvozkovej nohy: Všetky lietadlá WT-9 Dynamic vybavené pevným podvozkom.

NALIEHAVOSŤ:

Ak bolo zaznamenané tvrdé pristátie – ihneď, inak pri najbližšej periodickej prehliadke.

HMOTNOSŤ:

Zmena hmotnosti: Žiadna
Zmena momentu: Žiadna

DÔVOD:

Počas prevádzky lietadiel s pevným podvozkom došlo k zlomeniu hlavnej nosnej rúry prednej podvozkovej nohy v mieste zvaru zosilnenia v dôsledku trhliny a k prerazeniu veka na hornom úchyte prednej podvozkovej nohy.

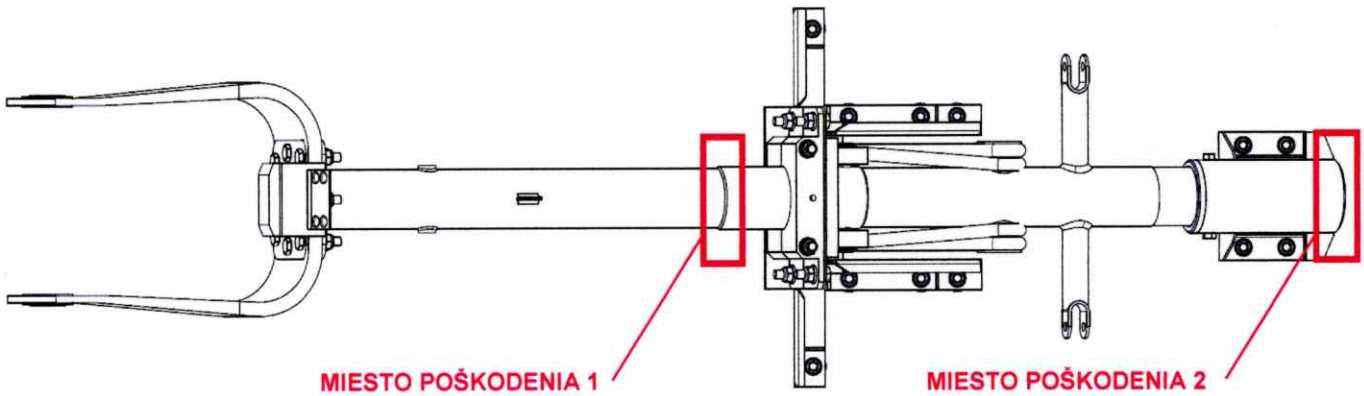

Obr. 1 Miesta poškodenia prednej pevnej podvozkovej nohy

OPATRENIA:

Po tvrdom pristáti:

1. Vykonať kontrolu podvozku podľa doplneného postupu v údržbovej príručke, kapitola 3.6.4 (viď. príloha).
2. V prípade zistených poškodení kontaktujte výrobcu service@aerospool.sk .

Pri najbližšej periodickej prehliadke:

1. Vykonať kontrolu trhlín v kritickej oblasti nosnej rúry prednej podvozkovej nohy v mieste zvaru zosilnenia (doplnený postup v údržbovej príručke, kapitola 3.6.3, viď. príloha).
2. Vykonať kontrolu deformácií a trhlín v kritickej oblasti veka horného úchytu prednej podvozkovej nohy (doplnený postup v údržbovej príručke, kapitola 3.6.3, viď. príloha).
3. V prípade zistenia poškodení kontaktujte výrobcu service@aerospool.sk .

MATERIÁL A PRACNOSŤ:

Materiál: Žiadny.

Pracnosť: Čas kontroly 0.5 hod.

DOKUMENTÁCIA:

1. Aktualizovať strany v príručke Technický popis – Príručka na prevádzku, údržbu a opravu na letún do MTOM 472,5 kg WT-9 Dynamic podľa prílohy.
2. Zaznamenajte vykonanie tohto bulletinu do dokumentácie lietadla.

PRÍLOHY:

ZBWT9_22A_2018 Príloha 1, revízia 0: aktualizované strany príručky Technický popis – Príručka na prevádzku, údržbu a opravu na letún do MTOM 472,5 kg WT-9 Dynamic, revízia 10.

Vydal:	**Schválil:**
Prievidza, 15.08.2018	
Miesto, dátum, podpis	Dopravný úrad Slovenskej republiky